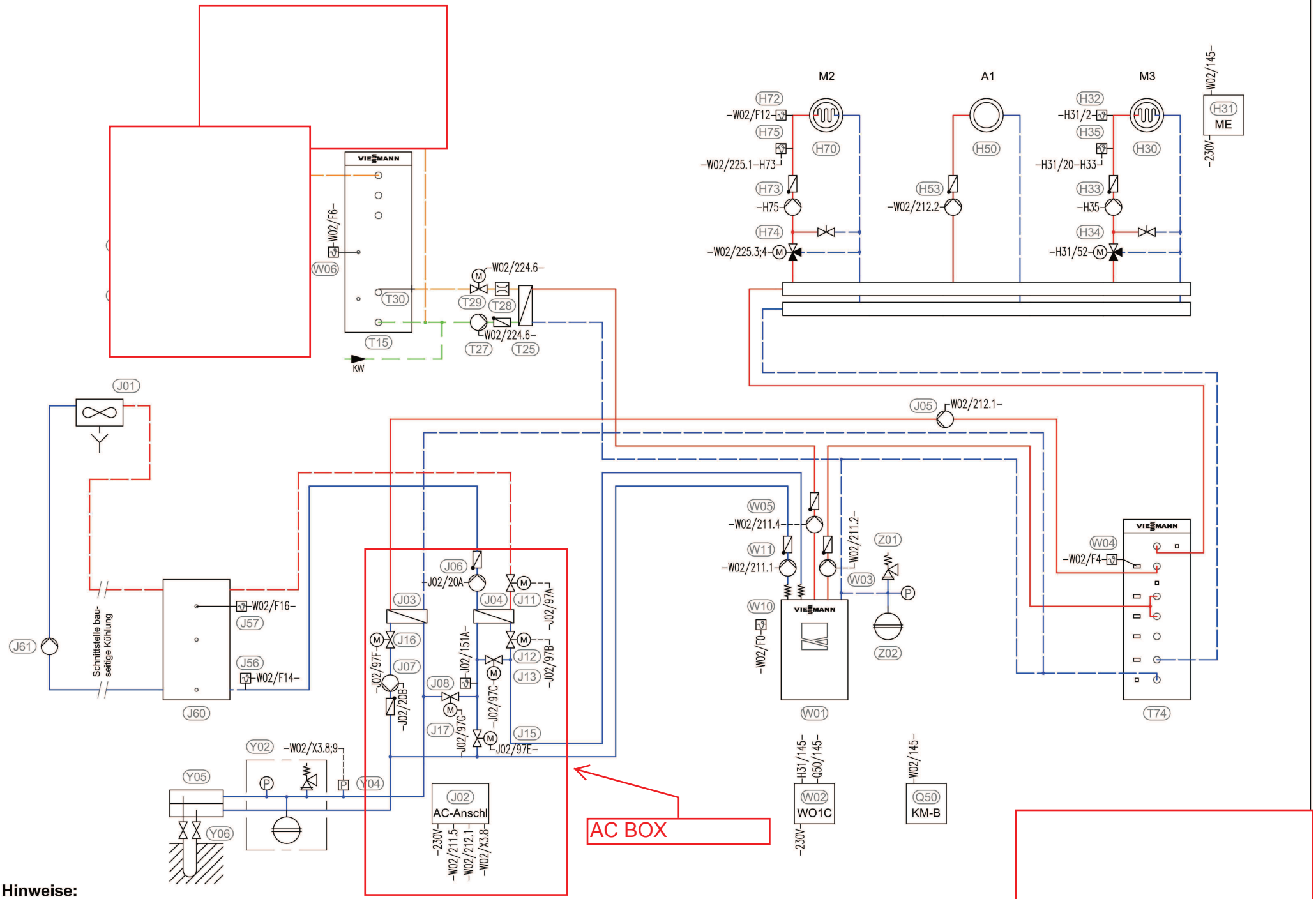

Hinweise:

- Dieses Schema ist ein grundsätzliches Beispiel ohne Absperr und Sicherheitseinrichtungen.
- Die fachliche Planung vor Ort wird dadurch nicht ersetzt.