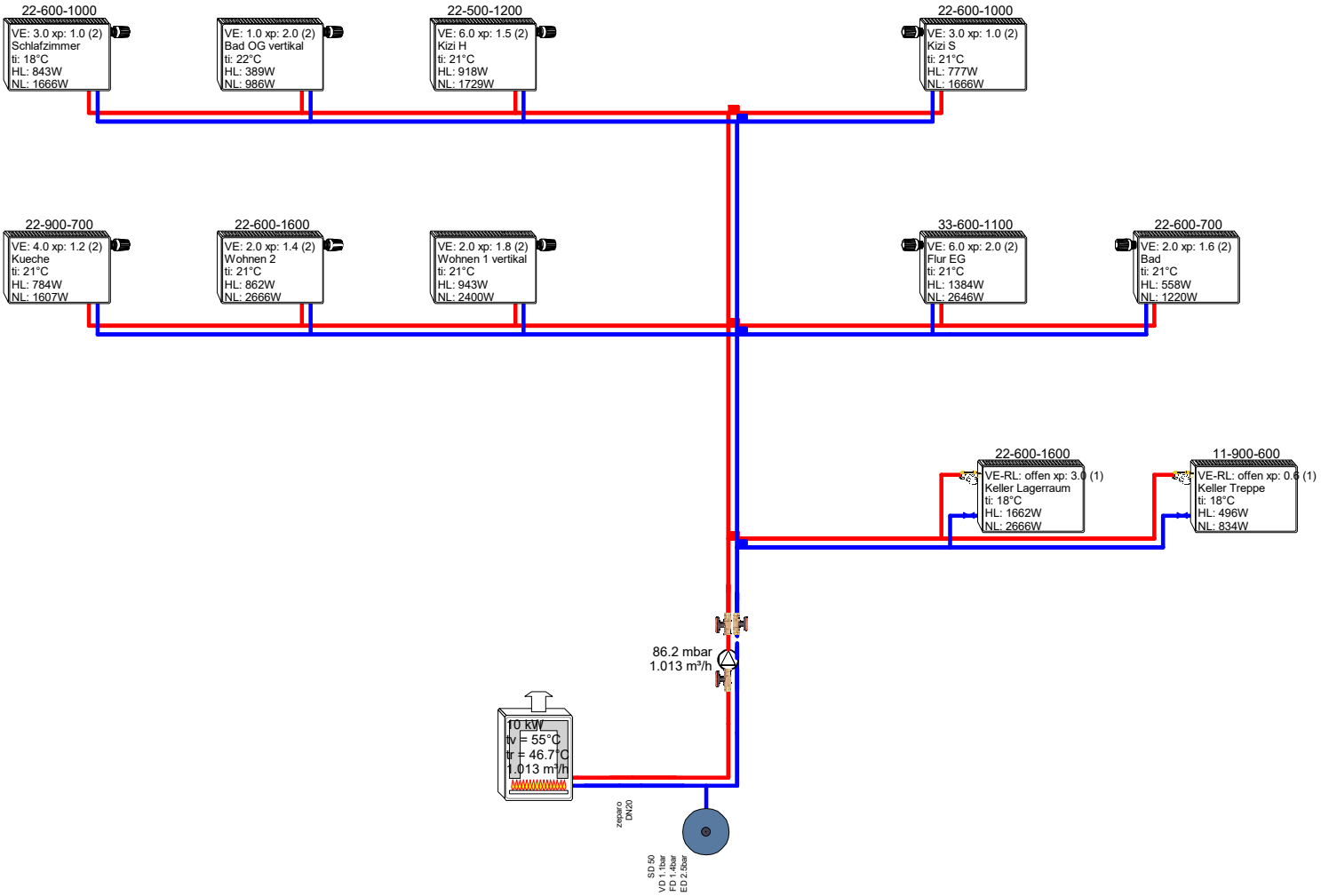

Projekt: Zu Hause	Datum: 20.11.2022